4.Блок коменовий - вентиляційний

4.1 Характеристика блоку

Блок рядовий порожнистий коминово-вентиляційний з керамзитовим наповнювачем відповідає 4 пункту сертифікату якості

Його виготовляють згідно такої класифікації : СБ-Прн-Ц-Р-580х400х330- 600 -М25-F25-1-ДСТУ Б В.2.7-7:200

До складу блоку входить:
Цемент М500
пісок
керамзит
вода

ЗРАЗОК ЕТАЛОН БЛОКУ

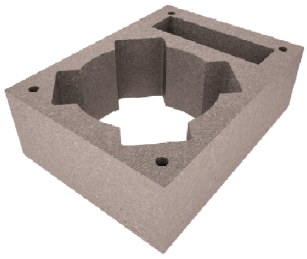

Результати випробувань:

геометричні розміри 580х400х330

середня густина виробів у сухому стані 600 кг/м3

маса виробу 47 кг

відпускна міцність М20

відпускна вологість 25 %

4.2 КРЕСЛЕННЯ БЛОКУ

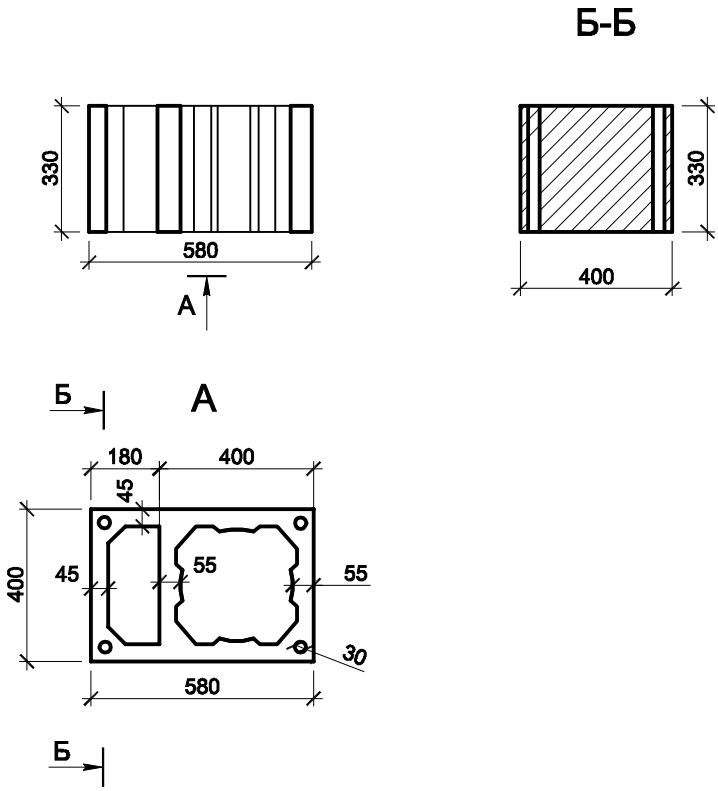

							Арку
							4
Змін	Кіл.	Арк.	№ док.	Підп.	Дата		